ООО «ГК СТ ГРУПП»
тел: 8 (800) 333 66 17
email: shop@pogruz-online.ru
сайт: www.pogruz-online.ru
Официальный представитель завода в России и СНГ

Уважаемые господа!

Мы благодарим за проявленный интерес к нашей технике.

С удовольствием представляем Вашему вниманию электрический штабелер

ZOWELL XEA 1016

компактная модель

Высота подъема (м): 1,6

Грузоподъёмность (кг): 1000

Время работы от заряда батареи (ч): 5

Гарантия 24 месяца или 2000 м/ч

Выберите любой удобный для Вас способ оплаты

За счет компании	Лизинг
Вы приобретаете товар за счет средств компании или личных накоплений.	Аванс от 20% Срок до 3-х лет Технику получаете сразу после подписания документов.

Действует система скидок при покупке более 2 единиц. Объемы закупок и размеры скидок устанавливаются специально под ваши условия

8 плюсов

Zowell XEA 1016

	Немецкая сталь Высококачественная немецкая сталь, одна из высоколегированных марок		**Вертикальное управление** Незаменимо в узких пространствах
	Черепаший ход Замедление скорости для более точного маневрирования		**Импульсная система Curtis (США)** Программируемый контроллер последнего поколения
	Гелевые необслуживаемые батареи Zowell Ресурс не менее 1600 циклов заряд-разряд		**Спящий режим** Энергосберегающий режим позволяющий сохранять заряд батареи когда штабелер не используется
	Компактность Благодаря оптимальным размерам помещается в лифте и узких проемах		**Колеса Stellana (Швеция)** Сверхпрочный полиуретан

Полные Технические характеристики ZOWELL XEA 1016

	Модель		XEA 1016
Идентификация	Положение оператора		Сопровождение
	Тип мачты		Моно
	Грузоподъёмность	Q кг	1000
	Центр тяжести груза	C мм	600
	Расстояние от оси колеса до груза	X мм	357
	Колёсная база	Y мм	1202
Массы	Вес, без батареи	Кг	530
	Нагрузка на ось **с грузом** со стороны привода/груза	Кг	400/130
Колёса	Колёса		Полиуретан
	Размер приводного колеса	Мм	210x70
	Размер опорного ролика	Мм	80x70
	Размер опорного колеса	Мм	125x60
	Кол-во колёс (x=с приводом) опорное колесо/ролик		1x-1/4
	Колея со стороны привода/груза	Мм	481/400
Габариты	Общая длина	L1 мм	1756
	Общая ширина	b1 мм	850
	Высота с опущенной мачтой	h1 мм	1900
	Свободный ход вил	h2 мм	1600
	Высота подъёма вил	h3 мм	1600
	Высота с выдвинутой мачтой	h4 мм	1900
	Высота опущенных вил	h5 мм	86
	Высота рукояти в положении оператора, мин/макс	h6 мм	1305 / 715
	Длина до лицевой стороны вил	L2 мм	606
	Размеры вил	s/e/l мм	160 / 61 / 1150
	Внешнее расстояние между вилами	b3 мм	560
	Дорожный просвет (Клиренс)	m мм	25
	Рабочий коридор с паллетом 800x1200 мм вдоль стороны 1200 мм	Ast мм	2244
	Радиус разворота (мин)	Wa мм	1400
Рабочие характеристики	Скорость движения (с грузом / без груза)	км/ч	4 / 4.5
	Скорость подъёма вил (с грузом / без груза)	мм/сек	120 / 200
	Скорость опускания вил (с грузом / без груза)	мм/сек	80 / 90
	Максимальный уклон (с грузом / без груза)	%	5 / 8
	Тормозная система		Электромагнитная
Двигатель	Двигатель движения	кВт	0.75
	Двигатель подъёма	кВт	2.2
	Батарея напряжение/ёмкость	В/Ач	24/80 (2шт 12/80)
	Вес батареи	Кг	27 (2 шт)
Прочее	Тип контроллера		Curtis (США)
	Уровень шума для оператора	дБ	<70

Габариты

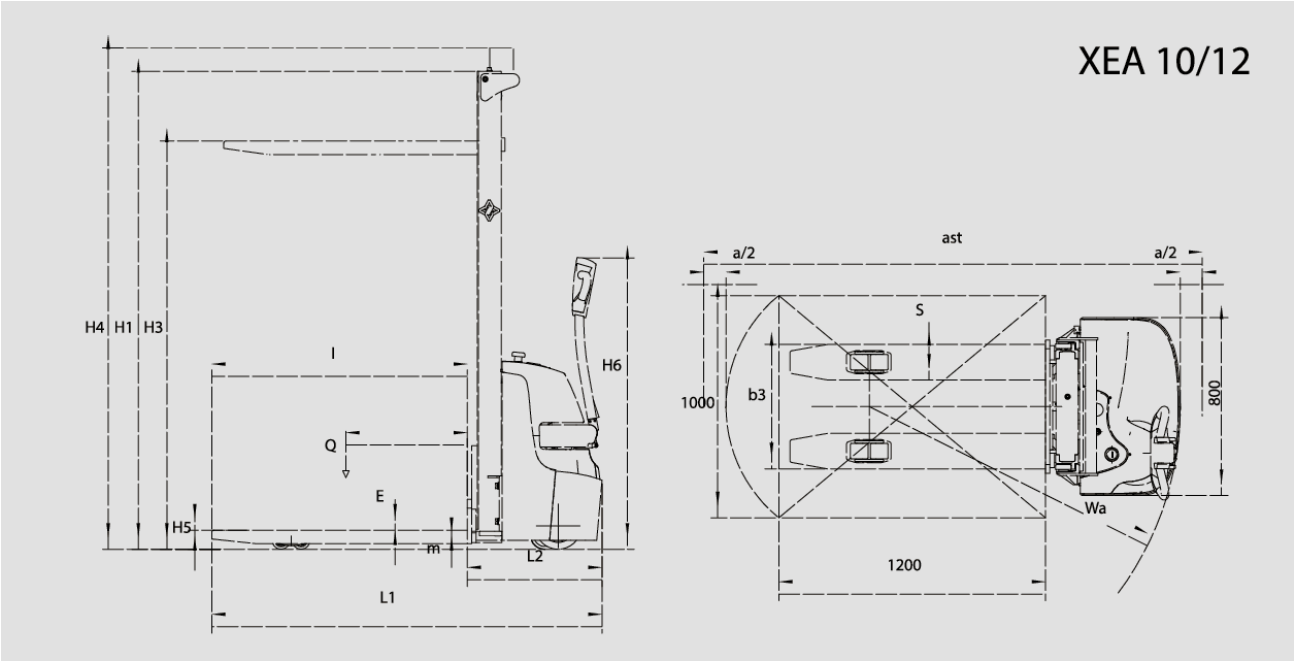
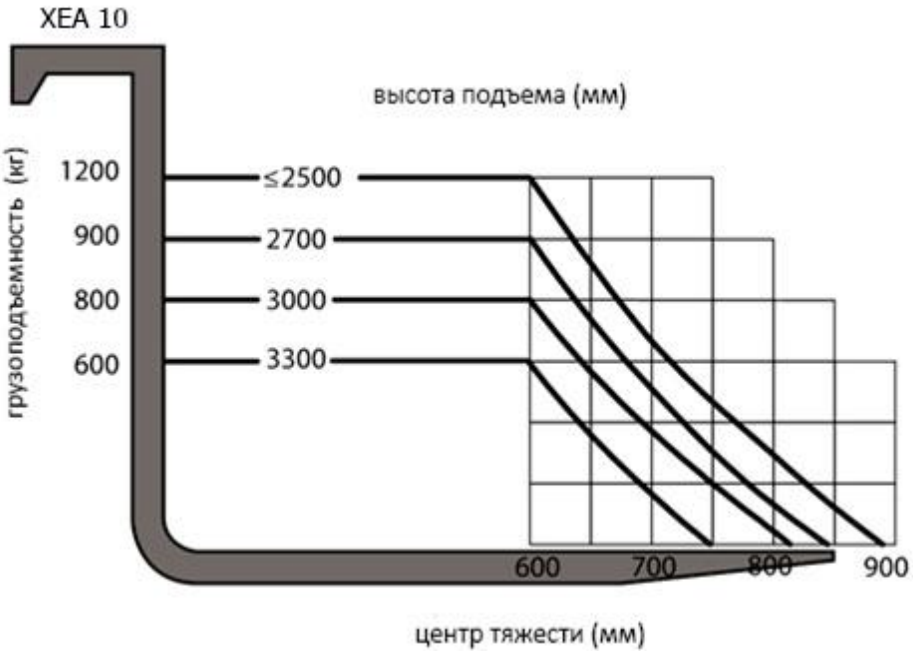
Остаточная грузоподъемность